Aufzugstüren
elevator doors

GBH Design GmbH Vierkirchen – Entwicklung, Konstruktion und hauseigene Fertigung
GBH Design GmbH Vierkirchen – engineering, construction and in-house production

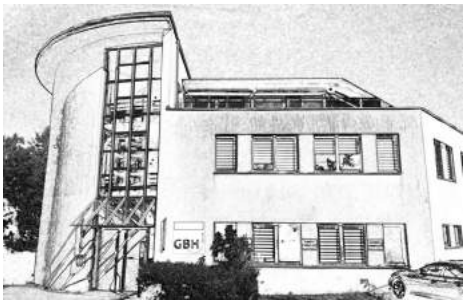

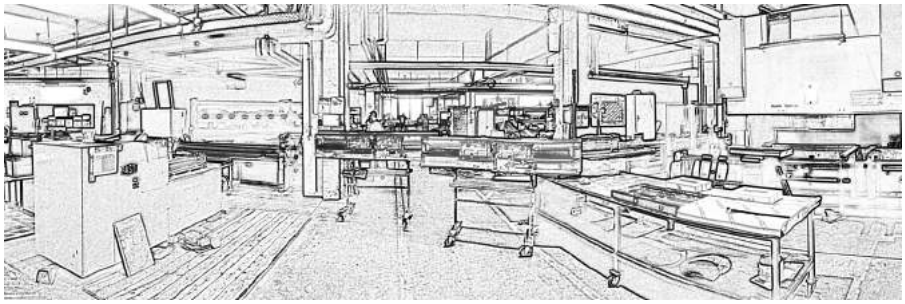

www.gbh-design.de

Lineartüren RSZ S1 – mit unten liegendem Türantrieb
Linear doors RSZ S1 – with drive below

Auf einen Blick

- Für Personen- und Schiffsaufzüge
- Ideal für Schachtgerüste
- Für den Innen- und Außenbereich
- Minimale Fertigungstoleranzen
- Größtmögliche Transparenz durch filigrane Gestaltung der Blechteile

GBH-Standardausführung

- Zweiblättrig zentral öffnend, zertifiziert nach EN 81-20/50
- Frequenzgeregelter Kabinentürantrieb Siemens AT40
- Elektrische Kabinentürzusatzverriegelung
- Bewegliches Mitnehmerschwert (Spreizschwert)
- Schutzklasse IP 20
- Sichtbare Flächen aus Edelstahl Korn 240
- Mechanik galvanisch verzinkt
- Vollglastürblätter bis TH = 2.500 mm
- Gerahmte Glas-Türblätter bei TH > 2.500 mm

Optional

- Lichtgitter mit Halterung
- Schutzklasse IP 67
- Schwellen- und Mechanismusheizung
- Oberflächen nach Kundenwunsch
- Türblätter nach Kundenwunsch
- Sonderabmessungen und -ausführungen auf Anfrage
- Zulassung für die Deutsche Bahn

At one glace

- *for passenger and yacht elevators*
- *perfectly designed for steel structures*
- *for internal and external areas*
- *minimal production tolerances*
- *maximum transparency by filigree construction of metal parts*

GBH-Standard execution

- *two-panel centre opening, certified according to EN 81-20/50*
- *frequency controlled door drive Siemens AT40*
- *electrical cabin door lock*
- *movable coupler*
- *protection class IP 20*
- *visible steel parts stainless steel, grain 240*
- *mechanical parts galvanized*
- *glass door panels up to dh = 2.500 mm*
- *framed glass-panels for dh > 2.500 mm*

Options

- *light curtain with fixing*
- *protection class IP 67*
- *sill and mechanism heater*
- *surfaces according to customer's request*
- *door panels according to customer's request*
- *special dimensions and designs on request*
- *approved for Deutsche Bahn*

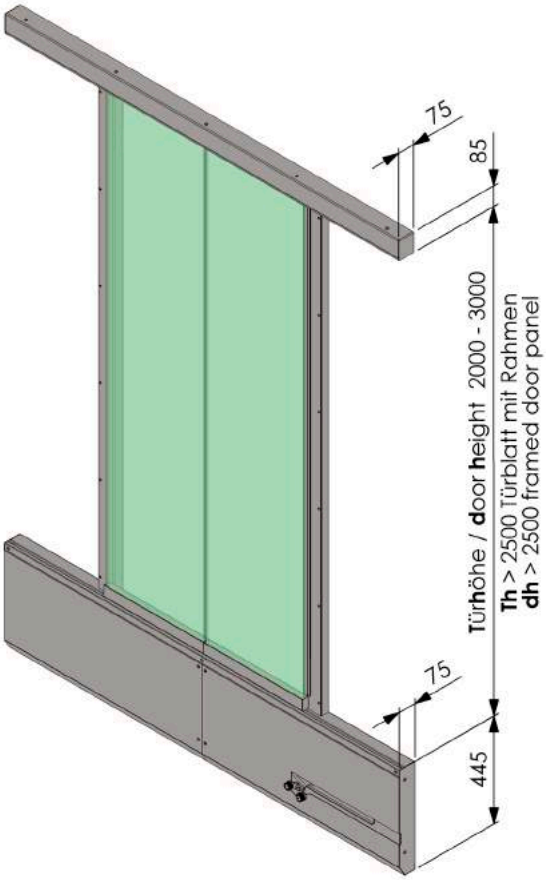

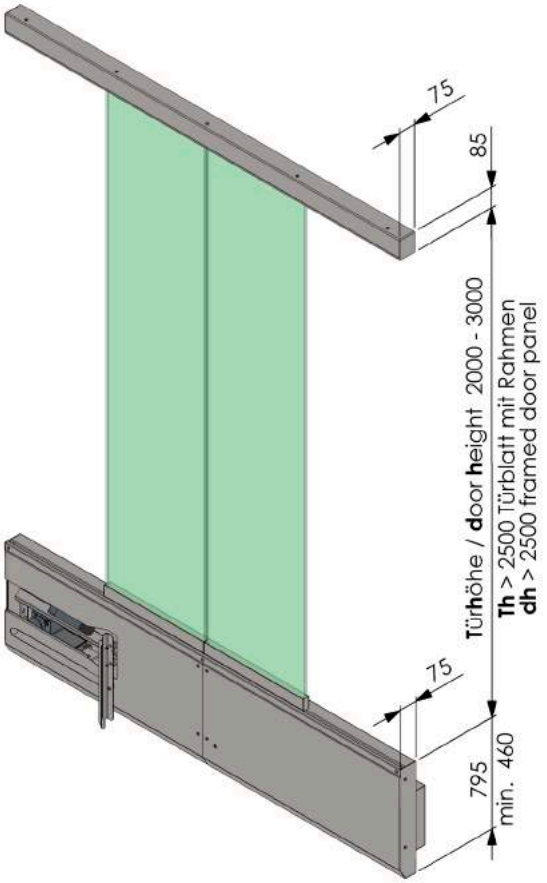

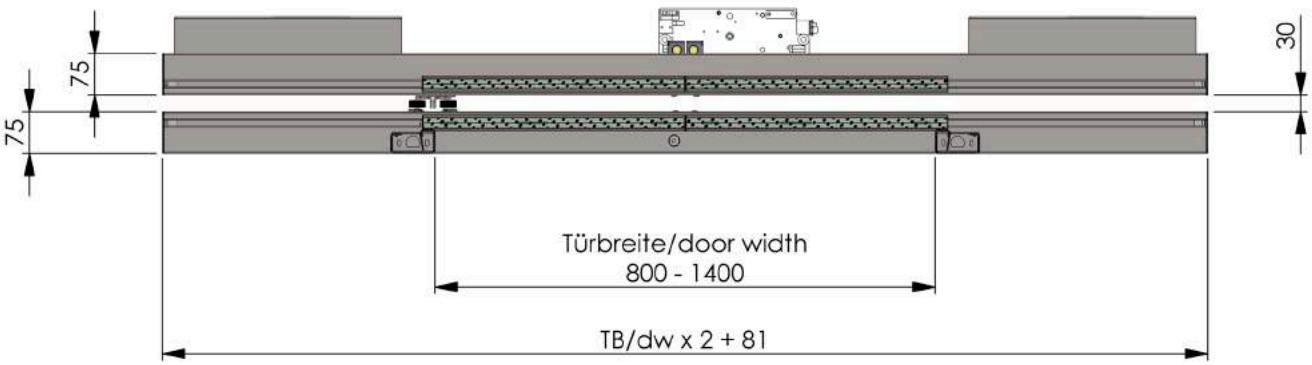

Anfrageformulare | ***enquiry forms:***
https://gbh-design.de/komponenten/aufzugstueren

www.gbh-design.de

Radialtüren RSZ-K2 – mit unten liegendem Türantrieb
Radial doors RSZ-K2 – with drive below

Auf einen Blick

- Für Personen- und Schiffsaufzüge
- Ideal für Schachtgerüste
- Für den Innen- und Außenbereich
- Minimale Fertigungstoleranzen
- Größtmögliche Transparenz durch filigrane Gestaltung der Blechteile

GBH-Standardausführung

- Zweiblättrig zentral öffnend, zertifiziert nach EN 81-20/50
- Frequenzgeregelter Kabinentürantrieb Siemens AT40
- Elektrische Kabinentürzusatzverriegelung
- Starres Mitnehmerschwert
- Schutzklasse IP 20
- Sichtbare Flächen aus Edelstahl Korn 240
- Mechanik galvanisch verzinkt
- Vollglastürblätter bis TH = 2.500 mm
- Gerahmte Glas-Türblätter bei TH > 2.500 mm

Optional

- Lichtgitter mit Halterung
- Schutzklasse IP 67
- Schwellen- und Mechanismusheizung
- Oberflächen nach Kundenwunsch
- Türblätter nach Kundenwunsch
- Sonderabmessungen und -ausführungen auf Anfrage
- Zulassung für die Deutsche Bahn

At one glace

- *for passenger and yacht elevators*
- *perfectly designed for steel structures*
- *for internal and external areas*
- *minimal production tolerances*
- *maximum transparency by filigree construction of metal parts*

GBH-Standard execution

- *two-panel centre opening, certified according to EN 81-20/50*
- *frequency controlled door drive Siemens AT40*
- *electrical cabin door lock*
- *fixed coupler*
- *protection class IP 20*
- *visible steel parts stainless steel, grain 240*
- *mechanical parts galvanized*
- *glass door panels up to dh = 2.500 mm*
- *framed glass-panels for dh > 2.500 mm*

Options

- *light curtain with fixing*
- *protection class IP 67*
- *sill and mechanism heater*
- *surfaces according customers request*
- *door panels according customers request*
- *special dimensions and designs on request*
- *approved for Deutsche Bahn*

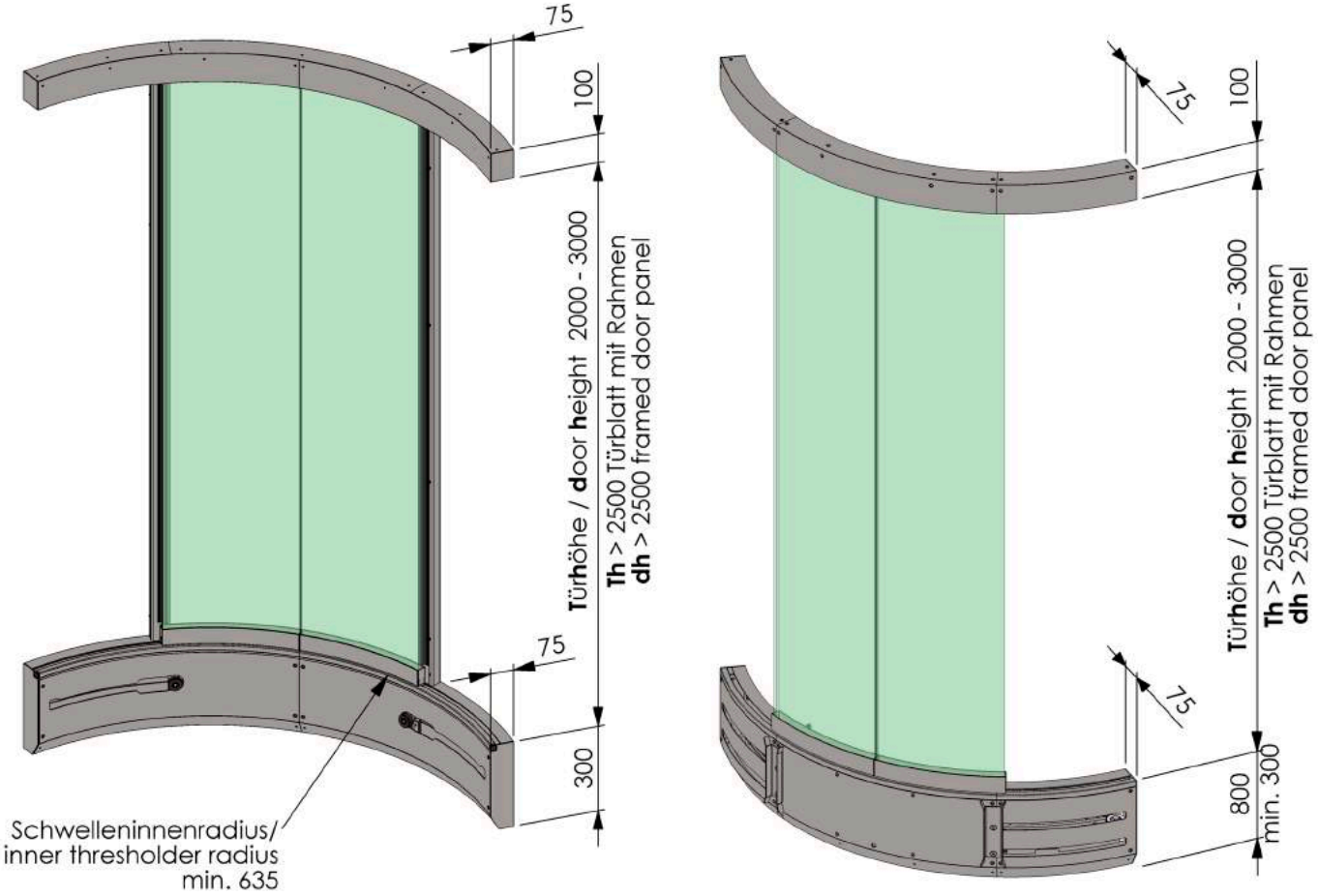

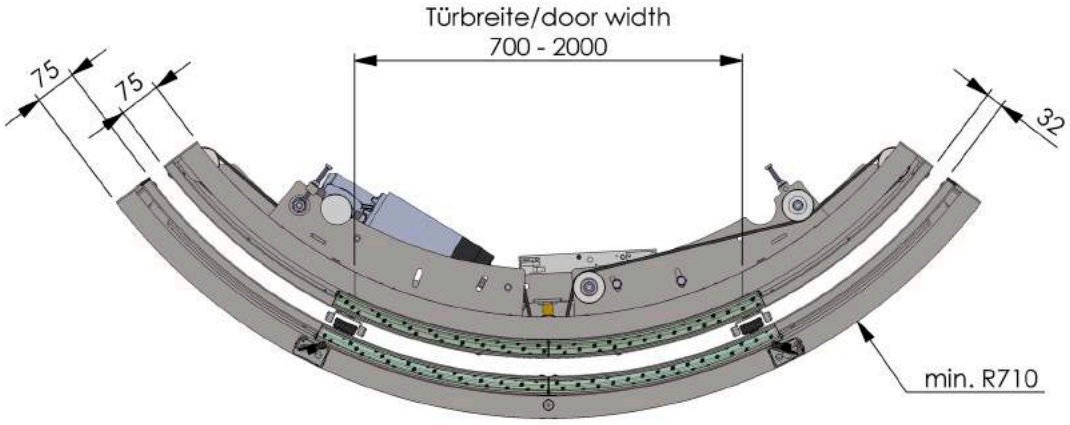

Anfrageformulare | ***enquiry forms:***
https://gbh-design.de/komponenten/aufzugstueren

www.gbh-design.de

Radialtüren RSZ-K3 – mit oben liegendem Türantrieb
Radial doors RSZ-K3 – with drive on top

Auf einen Blick

- Für Personen- und Schiffsaufzüge
- Ideal für Schachtgerüste
- Für den Innen- und Außenbereich
- Minimale Fertigungstoleranzen
- Größtmögliche Transparenz durch filigrane Gestaltung der Blechteile

GBH-Standardausführung

- Zweiblättrig zentral öffnend, zertifiziert nach EN 81-20/50
- Frequenzgeregelter Kabinentürantrieb Siemens AT40
- Elektrische Kabinentürzusatzverriegelung
- Starres Mitnehmerschwert
- Schutzklasse IP 20
- Sichtbare Flächen aus Edelstahl Korn 240
- Mechanik galvanisch verzinkt
- Vollglastürblätter bis TH = 2.500 mm
- Gerahmte Glas-Türblätter bei TH > 2.500 mm

Optional

- Lichtgitter mit Halterung
- Schutzklasse IP 67
- Schwellen- und Mechanismusheizung
- Oberflächen nach Kundenwunsch
- Türblätter nach Kundenwunsch
- Sonderabmessungen und -ausführungen auf Anfrage
- Zulassung für die Deutsche Bahn

At one glace

- *for passenger and yacht elevators*
- *perfectly designed for steel structures*
- *for internal and external areas*
- *minimal production tolerances*
- *maximum transparency by filigree construction of metal parts*

GBH-Standard execution

- *two-panel centre opening, certified according to EN 81-20/50*
- *frequency controlled door drive Siemens AT40*
- *electrical cabin door lock*
- *fixed coupler*
- *protection class IP 20*
- *visible steel parts stainless steel, grain 240*
- *mechanical parts galvanized*
- *glass door panels up to dh = 2.500 mm*
- *framed glass-panels for dh > 2.500 mm*

Options

- *light curtain with fixing*
- *protection class IP 67*
- *sill and mechanism heater*
- *surfaces according to customer's request*
- *door panels according to customer's request*
- *special dimensions and designs on request*
- *approved for Deutsche Bahn*

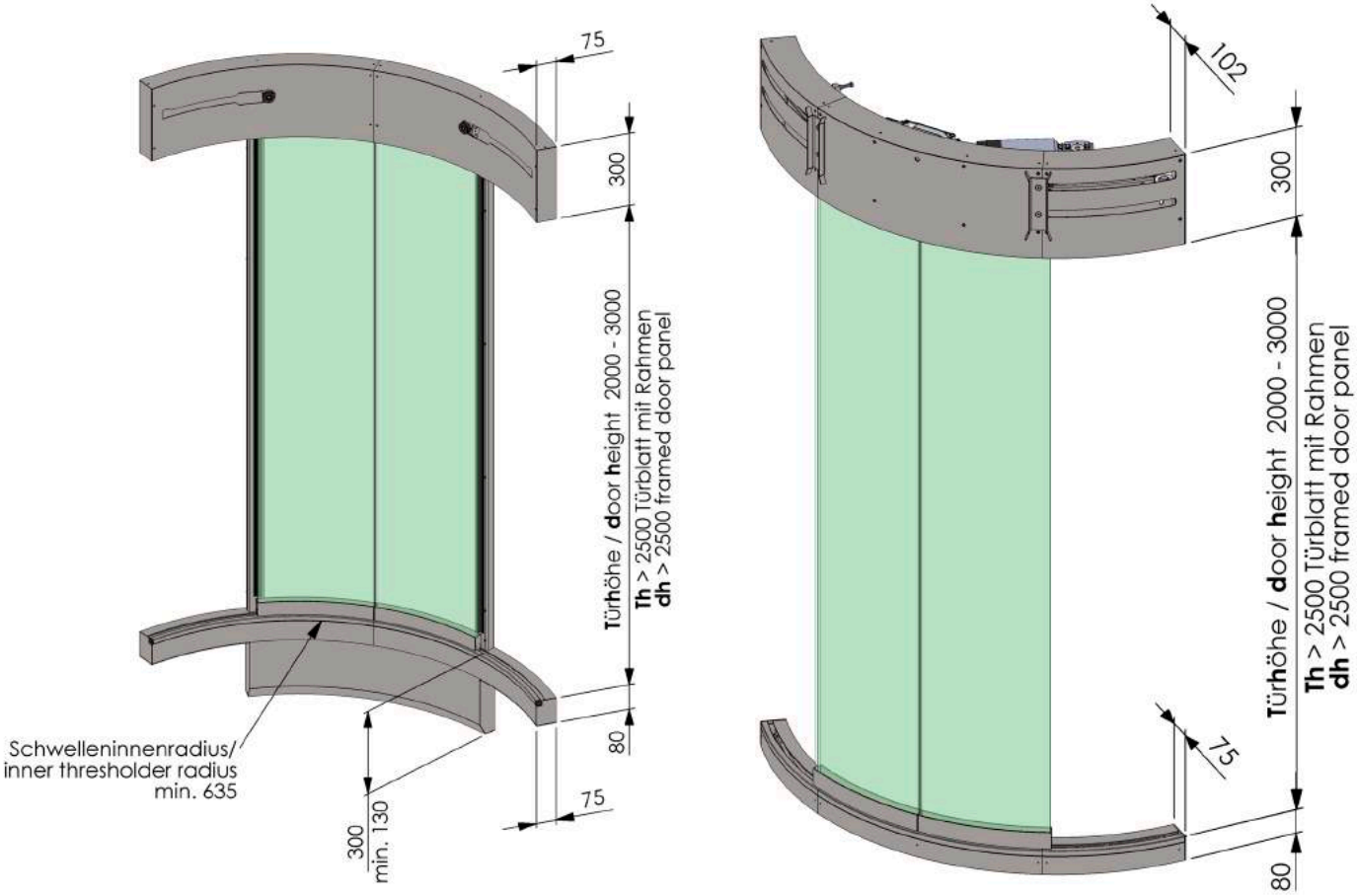

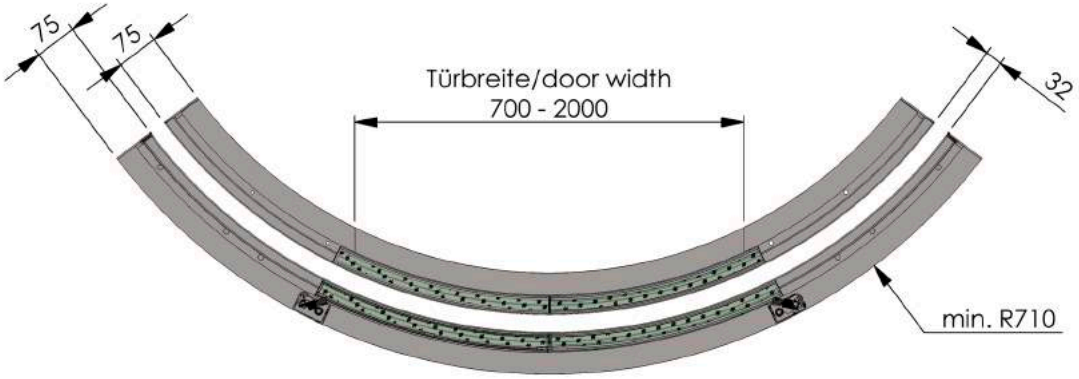

Anfrageformulare | ***enquiry forms:***
https://gbh-design.de/komponenten/aufzugstueren

www.gbh-design.de

GBH Design GmbH – Der Spezialist für exklusive Aufzüge

Seit vielen Jahren gilt **GBH Design** als Synonym für die Umsetzung außergewöhnlichster Kundenwünsche im Aufzugsbau.

Mit mehr als 40 Jahren Erfahrung steht das GBH-Team für Innovation, Qualität und Kreativität – alles aus einer Hand. Kurze Wege vom Vertrieb über die Konstruktion bis zur **hauseigenen Produktion** sorgen dafür, dass unsere Kunden anspruchsvolle Lösungen in kürzester Zeit erhalten. Individuelle Wünsche bei der Materialauswahl oder technischen Ausführung werden von uns zuverlässig und kompetent umgesetzt.

Hochwertiges Design und neueste Technologien – Made in Germany

GBH Design GmbH – the specialist for exclusive elevators

*For many years **GBH Design** has been regarded a synonym for the realisation of extraordinary customer requirements for elevators.*

*With more than 40 years of experience the GBH-team stands for innovation, quality and creativity – all from a single source. Direct communication between our sales department, construction and **in-house production** guarantee that our customers get sophisticated results within the shortest possible delivery time. Special requirements for materials or technical features will be implemented reliably and competently.*

First-class design and latest technology – made in Germany

GBH Design GmbH

Aufzugskomponenten
Am Branden 2
85256 Vierkirchen
Deutschland
Tel +49 8139 9321310
Fax +49 8139 9321301

www.gbh-design.de

ISO 9001
Certified Quality Management System
www.tuv-sud.com/rms-cert